PLANIMETRIA | Progetto

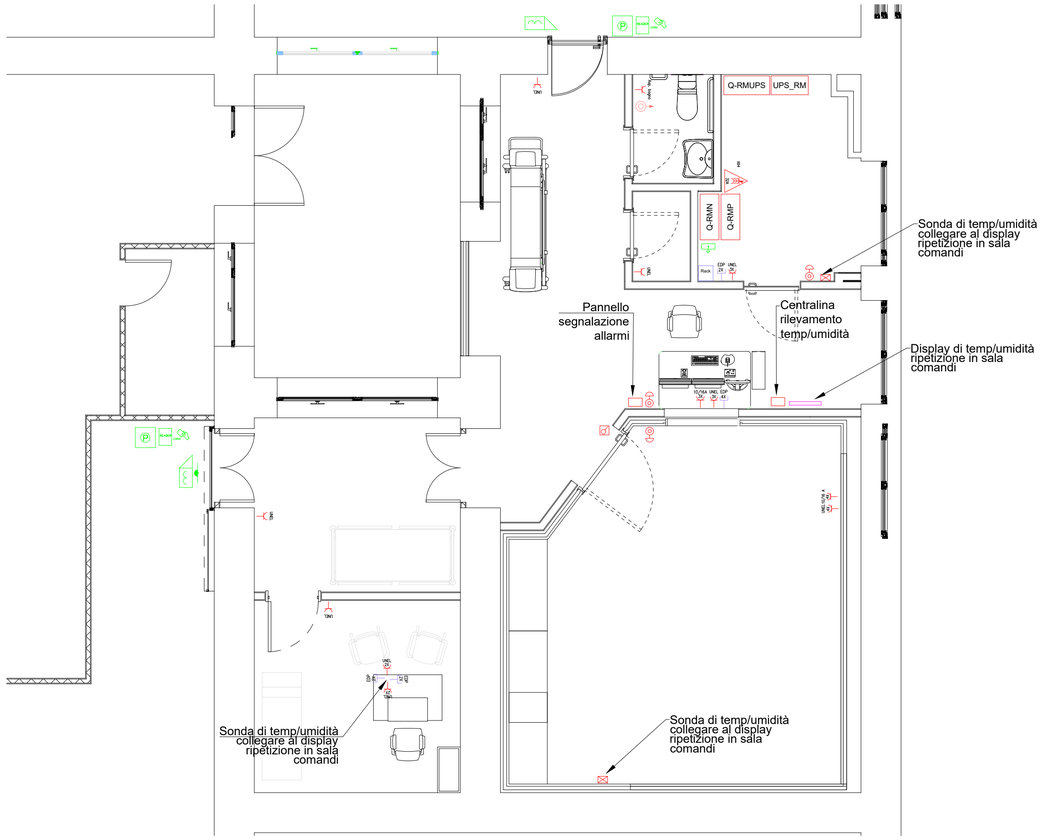

LEGENDA SIMBOLI	
Simbolo	Descrizione
	Quadro di distribuzione
	Punto comando,serie civile, dal quadro punto pulsante con tirante
EDP	Presa per trasmissione dati
UNEL	Presa 2P+T tipo UNEL
10/16 A	Bipresa 2P+T 10/16 A
32A	Presa CEE 32A 3P+PE+N, con blocco in contenitore protetto
	Nodo equipotenziale
	Pulsante di sgancio a fungo
	Microinterruttore di sicurezza
	Lettore controllo accessi con tastiera numerica e lettore badge
Rack	Armadio rack

PLANIMETRIA INQUADRAMENTO GENERALE

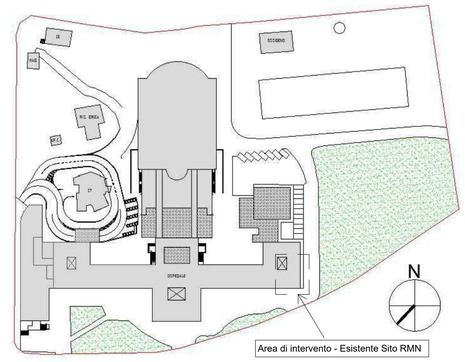

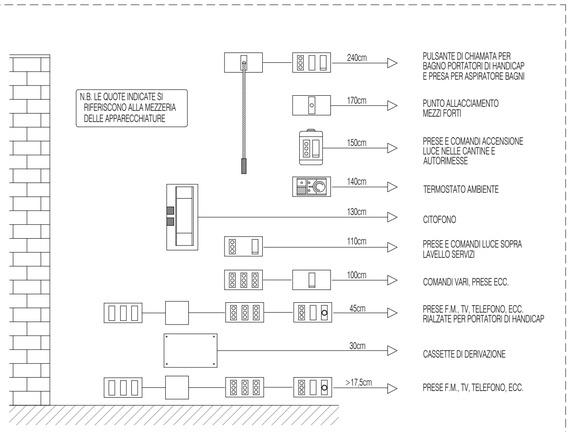

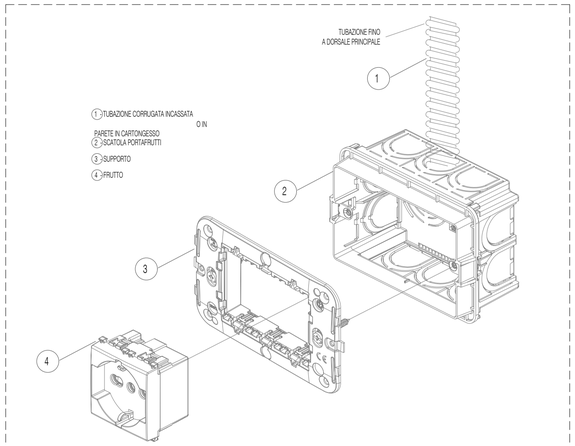

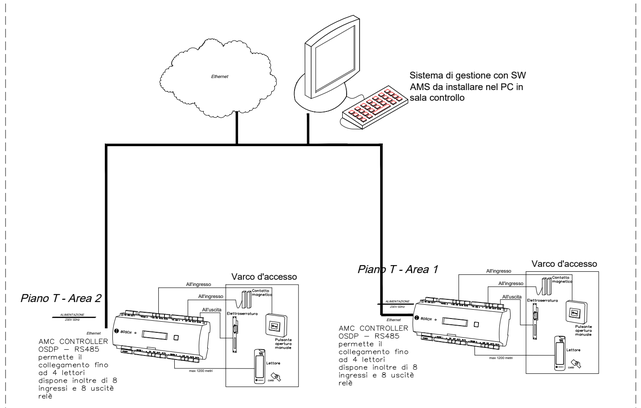

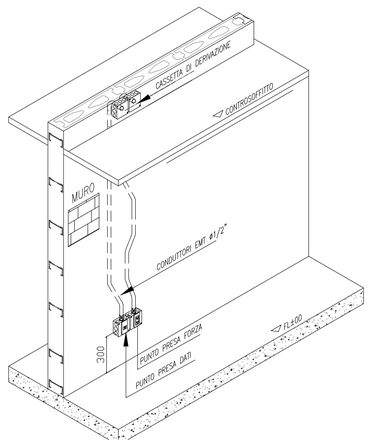

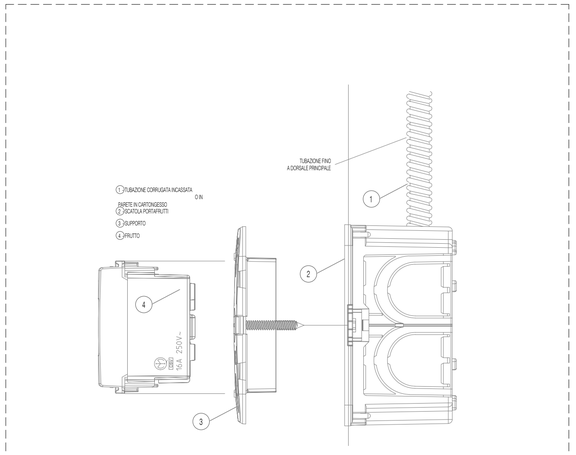

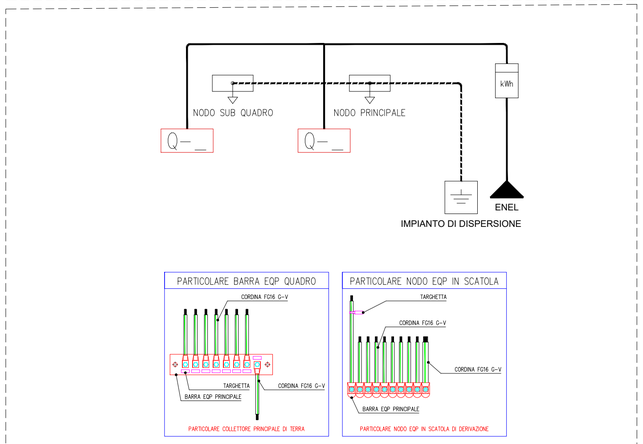

ASLSulcisIglesiente
Azienda socio-sanitaria locale

Attuazione del PNRR di cui alla DGR 12/16 del 07.04.2022 "Piano Nazionale di ripresa e resilienza, Missione 6 – Salute Piano nazionale per gli investimenti complementari. Interventi di cui al decreto di riparto del Ministro della Salute del 20 gennaio 2022 "

PROGETTO ESECUTIVO



RISTRUTTURAZIONE DEL SITO DI RISONANZA MAGNETICA PRESSO IL PRESIDIO OSPEDALIERO CTO DI IGLESIAS
CUP B34E22000380006

Impianto Forza motrice, EDP, trasmissione dati

Codice elaborato

Categoria	Tipo	Progressivo
IE	DS	007

Scala	1:50	Data	MARZO 2025	Revisione	01

Committente

ASLSulcisIglesiente
Servizi Tecnici, Logistici e Patrimonio
Località Sirai – 09013 Carbonia
Tel. 0781 6683487-3378-3609
https://www.aslsulcis.it/

Dott. Ing. Claudio Piergianni

Gruppo di progettazione

B.T.C. Srl - GmbH
Via Ressel, 2F Resselstrasse
39100 Bolzano - Bozen
Tel. 0471 200372
Fax. 0471 539338
P.IVA - MwSt. 02229220211
Firmato digitalmente da: MOSNA LUCAS
Data: 2025.03.31 08:57:00 CEST
ORDINE DEGLI INGEGNERI DELLA PROV. DI BOLZANO
Dott. Ing. LUCAS MOSNA
No. 1597
INGENIEURKAMMER DER PROVINZ BOZEN

Progettazione edile e generale

New Engineering Srl
via Brennero 139, 38121 Trento (TN)
Tel. 0461 03 73 00, Fax. 0461 03 73 89
P.IVA 02327120214
ORDINE DEGLI INGEGNERI DELLA PROV. DI TRENTO
Dott. Ing. PIERGIANNI LUCA
ISCRIZIONE ALBO N° 2392

Progettazione impianti elettrici e meccanici
Progettazione Strutture, Sicurezza

Approvazioni